PROMAX

РУКОВОДСТВО ПОЛЬЗОВАТЕЛЯ RU

PROMAX

Руководство пользователя

Слайд
Один продукт
[4л/м только одна модель]

Слайд
4 продукта
[4л/м только одна модель]

Кнопка
Один продукт
[4, 16, 30 л/мин модели]

Кнопка
4 продукта
[4, 16, 30 л/мин модели]

СОСТАВ УПАКОВКИ :

1. Диспенсер
2. Трубка всасывания - 2 м (1 бухта на каждый продукт)
3. Трубка подачи (2 м для 16 и 30 л/мин илиг “S” образный патрубок для модели слайд 4 л/мин)
4. Держатель шланга (только в версии со шлангом 1,9м)
5. Монтажный комплект:
   - Пластиковый фиксатор (2 шт для каждого продукта)
   - Калибровочные жиклёры (1 пакет для каждого продукта)
   - Обратный клапан и донный фильтр (1 для каждого продукта)
   - Керамический груз (1 для каждого продукта)
   - Анкеры (3 шт.)
   - Болты(3 шт.)
   - Шайбы (3 шт.)
   - Переходник (для соединеия диспенсеров)
   - фитинг ¾” G.F.
   - Стикеры для идентификации продуктов (1 комплект для каждого продукта)

ТЕХНИЧЕСКИЕ ХАРАКТЕРИСТИКИ :

Подключение воды	Возможно с левой и правой стороны корпуса		
Тип соединения	¾” G.m.		
Тип защиты	F-Gap (мембранный)		
	A-Gap (Воздушный зазор)		
Вентури	4л/мин (Серый)	16 л/мин (Жёлтый)	30л/мин (Синий)
Активатор	Кнопка	Слайд	
Количество продуктов	1 (модели B1 и S1)	4 (модели B4 и S4)	
Габариты	H = 22 см	W = 10 см	D = 12 см
Рабочее давление	**Мин 1бар**	**Макс 9бар**	
	Оптимальное: 2 – 4бар		
Температура	**Макс 160 °F (70°C)**		
Заметки	Возможность добавления модулей после инсталляции		

ПРОЧИТАЙТЕ ВНИМАТЕЛЬНО ПЕРЕД УСТАНОВКОЙ:

НЕ УСТАНАВЛИВАТЬ в местах воздействия паров и химических испарений. Не устанавливать вблизи источников тепла.

ЗАЩИТА ОПЕРАТОРА - носить защитную одежду и очки при установке или обслуживании системы, принять конкретные меры по мере необходимости

СЛЕДУЙТЕ ИНСТРУКЦИИ БЕЗОПАСНОСТИ приведённой производителем химии.

НАПРАВЛЯЙТЕ СЛИВНОЙ ШЛАНГ ТОЛЬКО В КАНИСТРУ, не на себя или других людей

ОТКАЛИБРУЙТЕ ДОЗИРОВАНИЕ согласно приведённой инструкции

Диспенсер поставляется с системой предотвращения обратного потока, что защищает водопроводную сеть от загрязнения. Локальные стандарты могут отличаться. Периодически требуется установка системы предотвращения обратного потока воды на входе в систему.

МАКСИМАЛЬНОЕ РАБОЧЕЕ ДАВЛЕНИЕ составляет 9 бар.
Давление гидравлического удара , который возникает при резком открытии подачи воды превышает 9 бар, может повредить систему. Используйте редуктор давления на тех установках где это необходимо. Подача воды не должна отключаться когда система не используется.

ДИСПЕНСЕР ДОЛЖЕН БЫТЬ УСТАНОВЛЕН примерно в 1,5 м от земли и около канистры с химией.

МОНТАЖ ОДНОГО ДИСПЕНСЕРА :

Шаг 1

Используйте кронштейн в качестве шаблона, чтобы отметить отверстия для монтажа. Просверлите отверстия и закрепите кронштейн тремя прилагаемыми винтами.

Шаг 2

Приложите диспенсер к кронштейну и сдвиньте вниз..

Шаг 3

….до защёлкивания крепёжных фиксаторов.

Шаг 4

Закрепите наливной шланг (1,9 м или “S” образный патрубок) на соответствующем фитинге

Шаг 5

Подключите шланг подачи воды.

УСТАНОВКА НЕСКОЛЬКИХ ДИСПЕНСЕРОВ :

Шаг 1A

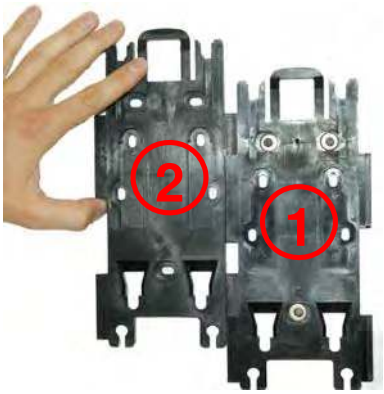

Для установки системы из нескольких блоков, начните с установки первого кронштейна на стену, как показано в шаге 1. Затем закрепите второй кронштейн с левой стороны первого как показано на рисунке

Шаг 2A

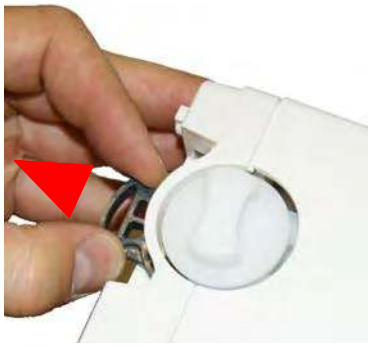

Откройте левую часть первой системы, потянув за заднюю клипсу. Достаньте заглушку как показано на рисунке.

Шаг 3A

Аналогичным образом откройте правую часть второй системы и удалите соединение для подключения воды.

Шаг 4A

Вставьте соединительный ниппель в первый диспенсер как показано на рисунке

Шаг 5A

Соедините второй диспенсер с первым

Шаг 6A

Прислоните комбинированную систему к кронштейнам и завершите установку аналогично шагу 3 для одиночного диспенсера.

УСТАНОВКА ВСАСЫВАЮЩЕГО ШЛАНГА И КАЛИБРОВОЧНЫХ ЖИКЛЁРОВ :

Шаг 7

Выберите необходимый жиклёр и поместите его в соответствующем фитинге как показано на рисунке
Для определения необходимого жиклёра вроспользуйтесь нижеприведённой таблицей.

Шаг 8

Подсоедините всасывающий шланг как показано на рисунке(до полного закрытия жиклёра)

Шаг 9

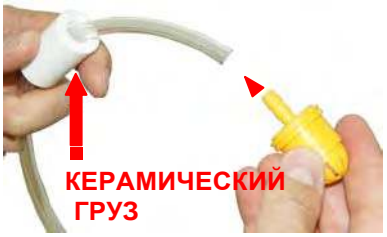

Обрежьте шланг до необходимой длины. Соедините жёлтый донный клапан/фильтр со всасывающим патрубком как показано на рисунке выше. Сдвиньте керамический груз вниз как можно ближе к донному клапану , тем самым зафиксировав всасывающую трубку.

Шаг 10

Калибровка:

1. Наполните мерную ёмкость концентратом химии.
2. Используя таблицу в данном руководстве выберите жиклёр с ближайшим к необходимому процентом разбавления.
3. Поместите всасывающий шланг в мерный цилиндр.
4. Наливной шланг поместите в открытую ёмкость и активируйте наполнение нажав на кнопку или рычаг. Заполните всасывающую трубку
5. Выключите систему и поместите наливной шланг в 5 литровую ёмкость.

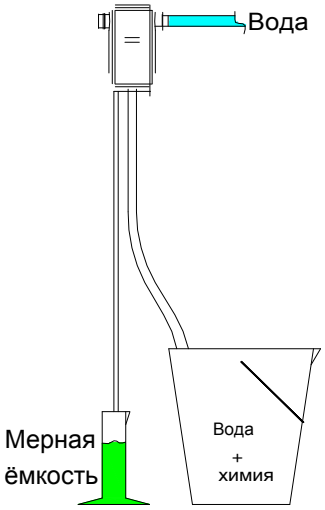

6. Отметьте уровень химии в мерной ёмкости
7. Снова включите систему до тех пор пока 5 литровая ёмкость не наполнится.
8. Отключите систему и посмотрите количество химии в мерной ёмкости.
9. Разница уровней химии между пунктами 6 и 8 показывает количество химии потребляемое на 5 литров.

Шаг 11

Используйте хомуты для более надёжной фиксации всасывающих патрубков. Для диспенсера на 4 продукта, повторите с 7 по 11 для каждого продукта

ГИДРАВЛИЧЕСКИЕ ХАРАКТЕРИСТИКИ –ПРОЦЕНТ РАЗБАВЛЕНИЯ

Внимание: следующие соотношения разбавления следует рассматривать лишь как ориентировочные. Переменные факторы, такие как поток воды / давление, расстояние от канистры с химией до диспенсера, вязкость продукта часто требуют корректировки данных соотношений.

Таблица приведена для динамического давления 2,76 бар с замерами по воде в качестве продукта.

	Цвет	Диаметр мм
Стандартные калибровочные жиклёры	Без жикл.	\
	Серый	3,25
	Чёрный	2,54
	Бежевый	1,78
	Красный	1,32
	Белый	1,09
	Синий	1,010
	Рыже-коричневый	0,88
	Зелёный	0,71
	Оранжевый	0,63
	Коричневый	0,58
	Жёлтый	0,51
	Голубой	0,46
	Пурпурный	0,36
	Розовый	0,25
	Прозрачный	\
Ультратонкие жиклёры	Лимонный	0,228
	Бордовый	0,208
	Коричнево оранжевый	0,168
	Медно-красный	0,155

Flex-Gap

4л/мин модель

Oz/Gal	гр/л	%	К-т
38,4	300	30%	2,3 :1
37,12	290	29%	2,4 :1
33,28	260	26%	2,8 :1
26,88	210	21%	3,8 :1
16,64	130	13%	6,7 :1
14,08	110	11%	8,1 :1
11,52	90	9%	10,1 :1
8,96	70	7%	13,3 :1
6,40	50	5%	19 :1
5,12	40	4%	24 :1
3,84	30	3%	32,3 :1
3,20	25	2,5%	39 :1
1,92	15	1,5%	65,7 :1
1,28	10	1%	99 :1
0,64	5	0,5%	199 :1
No hole			
0,54	4,2	0,42%	237 :1
0,45	3,5	0,35%	285 :1
0,26	2	0,2%	499 :1
0,13	1	0,1%	999 :1

16 л/мин модель

Oz/Gal	гр/л	%	Ratio
15,36	120	12%	7,3 :1
14,72	115	11,5%	7,7 :1
14,08	110	11%	8,1 :1
10,24	80	8%	11,5 :1
5,76	45	4,5%	21,2 :1
4,48	35	3,5%	27,6 :1
3,84	30	3,0%	32,3 :1
2,56	20	2%	49,0 :1
1,92	15	1,5%	65,7 :1
1,28	10	1%	99,0 :1
1,23	9,6	1%	103,2 :1
1	7,8	0,8%	127,2 :1
0,74	5,8	0,6%	171,4 :1
0,45	3,5	0,4%	284,7 :1
0,18	1,4	0,1%	768,2 :1
No hole			
0,17	1,3	0,13%	768 :1
0,13	1	0,1%	999 :1
0,08	0,6	0,06%	1666 :1
0,04	0,3	0,03%	3332 :1

Примечание: данные процента разбавления приведены для давления 2,76 бар и потока воды 20 л/мин.
Чтобы достичь необходимого потока воды используйте регулятор давления, если давление воды чрезмерно большое. Если минимальные или максимальные гидравлические характеристики на месте установки отсутствуют, обратитесь к сантехнику или инолму обслуживающему данный объект персоналу, чтобы исправить ситуацию.

Поток воды необходимый от трубопровода для того чтобы достичь оптимального расхода Вентури:
- Серый вентури 4л/м номинальный поток – необходимо 16л/м от водопровода
- Жёлтый вентури 16л/м номинальный поток – необходимо 27л/м от водопровода
- Синий вентури 30л/м номинальный поток – необходимо 45л/м от водопровода

УСТРАНЕНИЕ НЕИСПРАВНОСТЕЙ

Проблема	Причина	Решение
Система не дозирует	1. Фильтр на входе воды засорён	1. Промыть или заменить при необходимости
	2. Слишком большое давление воды	2. Используйте регулятор давления если если стандартное давление больше 9 бар.
	3. Недостатосное давление воды	3. 1 бар-минимальное рабочее давление. При наличии меньшего -обратитесь к сантехнику.
	4. Вентури засорён	4. Промойте вентури в горячей воде и удалите любо мусор. Если необходимо-замените в сборе.
	5. Клапан активации загрязнён	5. Промойте клапан в сборе в растворе горячей воды и средства от накипи. Замените в сборе при необходимости.
Поток воды не останавливается	1. Клапан активации засорён накипью или другими механическими загрязнениями	1. Промойте части клапана и сёдла раствором от накипи. Замените если необходимо
Клапан активации протекает	1. Клапанная крышка недостаточно притянута к седлу.	1. плотно затяните крышку клапана пока утечка не прекратится.
	2. Установлен не верно.	2. Переустановите клапан или замените если это необходимо.
Соединения и крышки протекают	1. Отсутствуют кольцевые уплотнения.	1. Добавьте кольцевые уплотнения или замените деталь в сборе.
	2. ОКольцевые уплотнения повреждены.	2. Замените кольцевые уплотнения или замените деталь в сборе.
F-gap протекает	1. Гибкая мембрана повреждена	1. Замените F-gap
A-gap протекает	1.Накипь или загрязнение на верхнем сопле A-gap	1. Промойте в растворе горячей воды и средства от накипи. Замените при необходимости.
	2. Вентури покрыт накипью или грязью	2. Промойте в растворе горячей воды и средства от накипи. Замените при необходимости.
	3. Наливной шланг частично засорён.	3. Прочистите шланг и удалите засорения.
	4. Наливной шланг выше диспенсера.	4. Убедитесь что наливной шланг находится ниже диспенсера, и не вызывает обратного давления.
Неправильное соотношение разбавления или отсутствие всасывания	1. Недостаточное давление воды	1. 1 бар-минимальное рабочее давление. При наличии меньшего -обратитесь к сантехнику
	2. Жиклёры загрязнены	2. промойте или замените жиклёр
	3. Донный клапан загрязнён	3. Промойте в горячей воде или замените.
	4. Вентури или F-gap загрязнены	4. Промойте в растворе горячей воды и средства от накипи. Замените при необходимости.
	5. Подсасывание воздуха в трубке забора химии.	5. Проверьте всю линию. Замените трубку ,проверьте соединения и хомуты.
	6. Продукт слишком густой	6. Замените стандартный патрубок забора химиинапатрубок большего диаметра (¼ x 5/16 coupler)
	7. Канистра с химией слишком далеко от системы	7. Стандартная установка канистры под диспенсером на высоте не более 1,5 м.
	8. Превышение концентрации	8. Неправильный жиклёр или неполная его установка в посадочный фитинг. (Изменение давления может потребовать корректировки табличных значений)
Система продолжает дозирование после закрытия активатора	1. Канистра с химией расположена выше диспенсера, что может привести к сифонированию.	1. Расположите канистру ниже уровня диспенсера

Запасные части

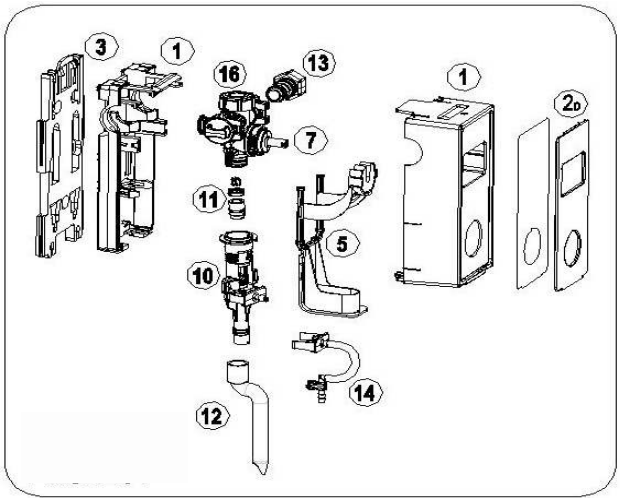

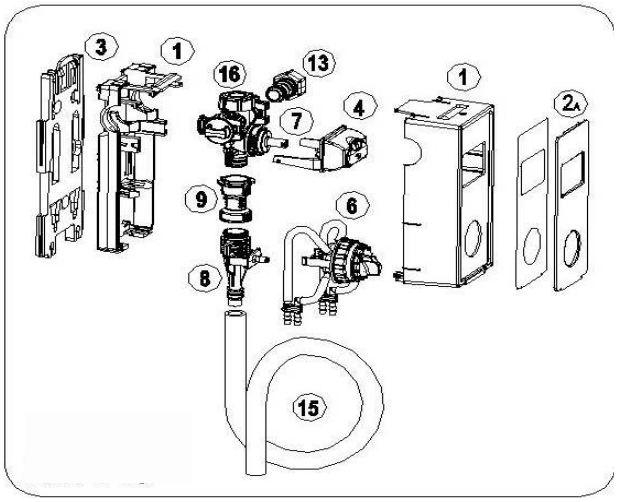

N	Описание
1	Корпус (задняя часть + передняя)
2	Прозрачная лицевая пональ 1П кнопка
	Прозрачная лицевая пональ 1П слайд
	Прозрачная лицевая пональ 4П кнопка
	Прозрачная лицевая пональ 4П слайд
3	Настенный кронштейн
4	Комплект версии с кнопкой
5	Комплект версии со слайдом
6	Комплект селектора продуктов
7	Комплект клапана активации
8	Комплект серого вентури 4л/мин
	Комплект жёлтого вентури 16л/мин
	Комплект синего вентури 30л/мин
9	Комплект F-gap
10	Комплект A-gap & вентури 1 GPM (4л/мин)
	Комплект A-gap & вентури 4 GPM (16л/мин)
11	A-Gap ниппели 4л/мин kit (10шт.)
	A-Gap нипели 16л/мин kit (10шт.)
12	Патрубок(“S”) для наполнения
13	Комплект фитингов для подключения подачи воды
14	Комплект фитингов забора химии 1продукт
15	Наливной шланг
16	Верхний фильтр

ⓘ **Примечание: свяжитесь с поставщиком для заказа запасных частей.**