AWT

ДЕЛАЕМ ЧИСТУЮ
ВОДУ ДОСТУПНОЙ!

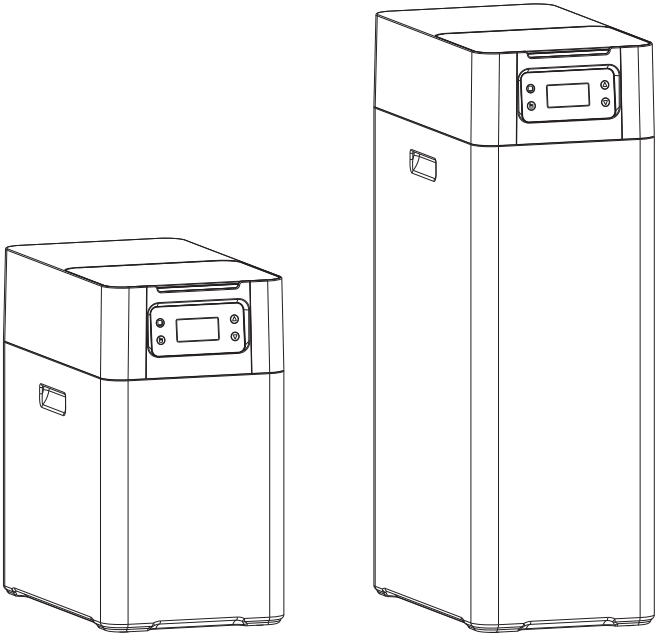

Кабинетный умягчитель AWT-Premium

Руководство пользователя

Внимание

Запрет	Любое содержимое с такой маркировкой должно быть запрещено, иначе это может привести к повреждению изделия, угрозе личной безопасности пользователей или потере имущества.
Предостережение	Все изделия с этой маркировкой должны эксплуатироваться в соответствии с требованиями, иначе это может привести к повреждению изделия или угрозе личной безопасности пользователя.
Внимание	Все, что имеет эту маркировку, является частью, на которую пользователь должен обратить внимание. В противном случае это приведет к повреждению изделия или другим потерям из-за неправильной эксплуатации.

Установка, ввод в эксплуатацию или техническое обслуживание данной машины должны осуществляться уполномоченным персоналом компании. В случае установки машины персоналом, не получившим разрешения компании, или использования самостоятельно предоставленных монтажных материалов для установки данной машины, возникающие проблемы включают, но не ограничиваются, утечкой из трубопровода, некачественной установкой, влияют на нормальную работу и производительность данной машины, последствия негативного воздействия или повреждения данной машины, а также все вытекающие из этого убытки, компания не несет ответственности.

Внимание

Уведомление

- Данное устройство может работать только от источника питания 12 В⎓1500 мА. При эксплуатации и техническом обслуживании соблюдайте все меры электрической безопасности при работе с устройством.
- Если кабель питания устройства поврежден, необходимо обратиться к производителю или в авторизованный сервисный центр.
- Данная установка предназначена только для фильтрации предварительно очищенной водопроводной воды. Она не может использоваться для фильтрации воды с неизвестным микробиологическим статусом. Воду из этой машины нельзя пить напрямую, пожалуйста, не пейте напрямую.
- Не погружайте данное устройство в воду.
- Не перекрывайте переливную и сливную трубу данного устройства.
- Не кладите ничего поверх фильтра-умягчителя.
- Не размещайте устройство на открытом воздухе или под прямыми солнечными лучами.
- Температура воды на входе в данный фильтр-умягчитель не должна превышать 38℃.
- После того как устройство не работало в течение длительного времени, его необходимо один раз регенерировать вручную, чтобы убедиться в качестве производимой воды, прежде чем использовать его снова.
- Во время использования устройства не отключайте питание, чтобы не сбить часы,
  которые влияют на время начала регенерации.
- Поскольку горячая вода может нанести серьезный ущерб внутренней системе устройства, пользователи, которым необходимо подключить водонагреватель к этому устройству, должны убедиться, что между выходом воды из устройства и входом воды в водонагревателе имеется по крайней мере 3-метровый соединительный трубопровод. Если трехметровый соединительный трубопровод не может быть установлен, рекомендуется установить обратный клапан между устройством и водонагревателем.
- Для обеспечения безопасной эксплуатации при установке данного устройства необходимо установить переливную трубу.
- Температура окружающей среды при пользовании устройством должна составлять 5-40 ℃. Смола, загруженная внутрь, легко трескается или повреждается при низких температурах, пожалуйста, обратите внимание на понижение температуры, во избежании разрушения смолы.
- Избегайте возникновения гидроударов во время работы. Например, старайтесь избегать быстрого полного открытия или полного закрытия запорной арматуры и останавливайте водяной насос в аварийных ситуациях.

Не прикладывайте к устройству внешних усилий, избегайте попадания прямых солнечных лучей и других источников тепла.

Описание устройства

Технические характеристики

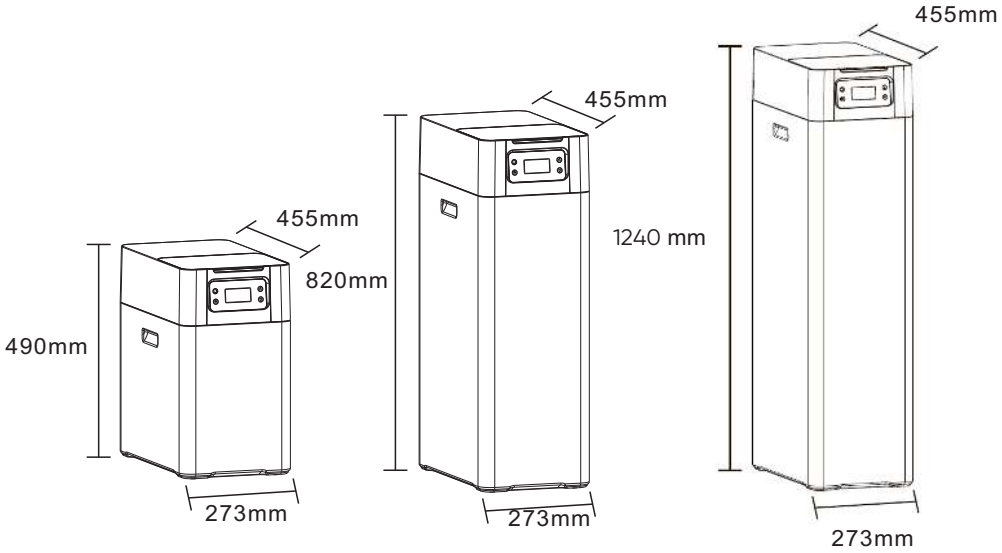

Модель	SS-HK1	SS-HK2	SS-HK3
Напряжение	AC100~240V		
Мощность	18W		
Влажность окр.ср.	≤90%		
Температура окр.ср.	5℃ ~ 40℃		
Подходящее качество воды	Городская водопроводная вода		
Рабочее давление	0.15MPa ~ 0.45MPa		
Температура исходной воды	5℃ ~ 38℃		
Противоударный тип	II Type ⧈		
Производительность	1 м3/ч	2 м3/час	3 м3/ч
Типоразмер корпусов	0913+0615	0926+0628	0942+0642
Объем смолы	9+5 (14 л.)	21+10 (31 л.)	37+16 (53 л.)

Описание устройства

Детали устройства

Автоматический клапан управления	Изготовлен из высокопрочного инженерного пищевого пластика, надежен и долговечен. Коррозионная стойкость, отсутствие ржавчины. Продуманная конструкция, превосходное исполнение.
Корпус кабинета	Изготовлен из синтетического материала пищевого класса Легкий и прочный Коррозионная стойкость, отсутствие ржавчины
Фильтрующий материал	Современная ion-обменная смола(пищевая)

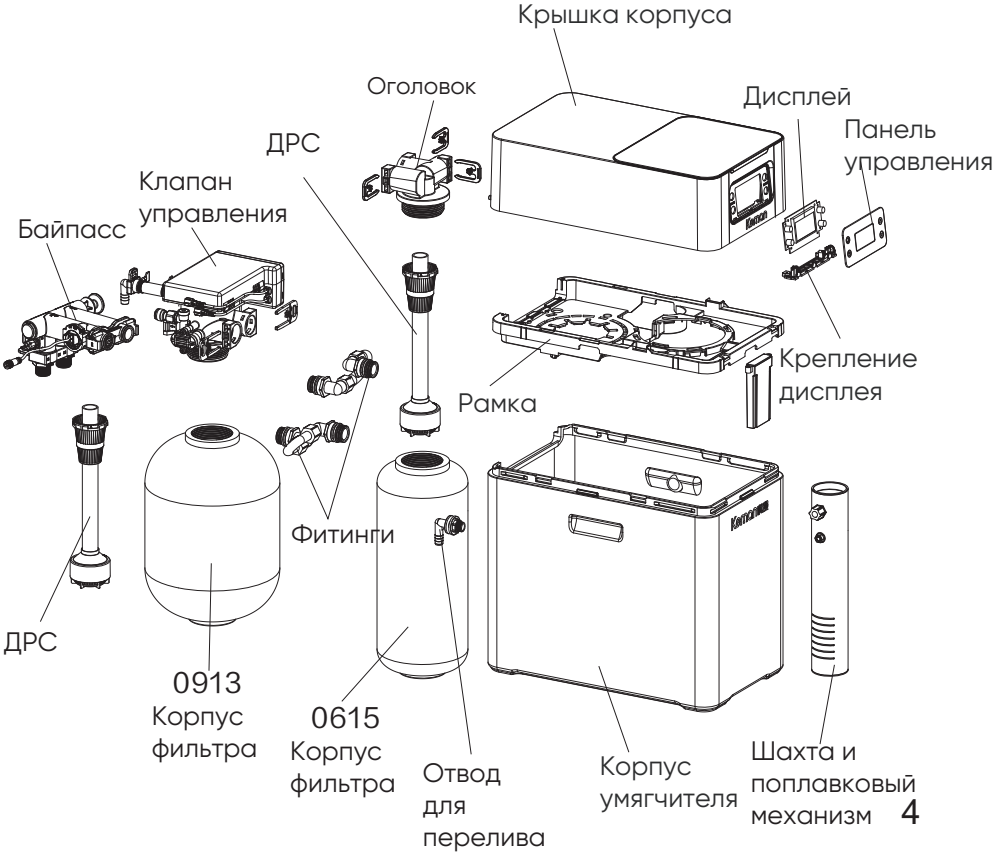

Описание устройства

Схема работы

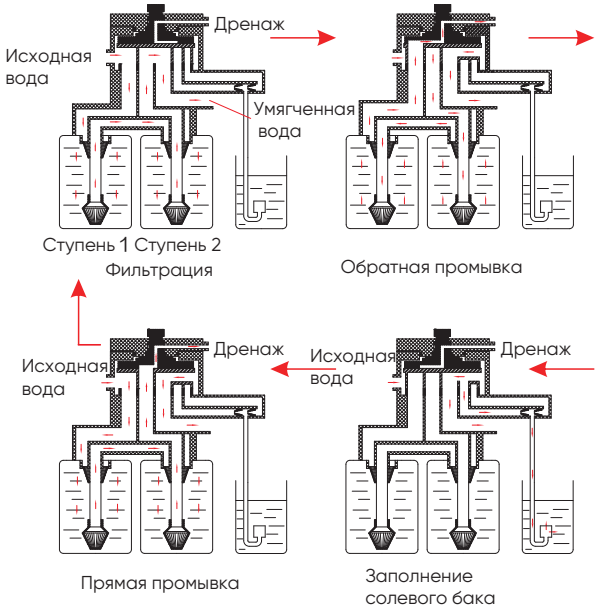

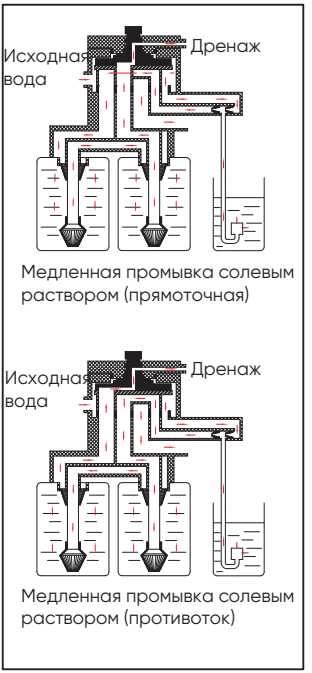

Функции и особенности

Полное автоматическое управление

- Встроенный контроллер времени, 24-часовой контроль времени, автоматически рассчитывает количество возобновляемой воды в соответствии с установленной емкостью смолы, жесткостью исходной воды и коэффициентом регенерации, и регенерирует, когда оставшийся объем производства воды достигнет 0 в установленное времени срабатывания регенерации (время по умолчанию 2 утра).
- Система управления может рассчитать наиболее экономичный и эффективный план очистки воды и производства умягчённой воды в соответствии с фактическим источником воды и фактическим потреблением воды пользователем.

Описание устройства

- Обслуживание: Сырая вода проходит через эту установку под определенным давлением и скоростью потока. Очищающий картридж фильтра может эффективно удалять хлор, ржавчину, водоросли и взвешенные частицы в воде, делая очищенную воду прозрачной и чистой; активные радикалы, содержащиеся в ионообменной смоле Na, обмениваются с Ca2+, Mg2+ и другими катионами в воде для снижения концентрации Ca и Mg2+ в воде, тем самым смягчая воду.
- Обратная промывка фильтра: Под действием обратного потока воды с фильтра смываются отложения и поверхность угольных волокон очищается, так что они могут восстановить свои функции.
- Обратная промывка смолы: После насыщения ионообменной смолы, она должна быть промыта перед регенерацией. Цель - смыть взвешенные примеси и частицы на поверхности смолы; второе -ослабить уплотненный слой смолы. Это полезно для частиц смолы, чтобы полностью контактировать с солевым раствором во время регенерации, и обеспечить хорошие условия для регенерации ионообменной емкости.
- Засаливание и медленная промывка: определенная концентрация и поток солевого раствора проходит через весь слой ионообменной смолы, чтобы регенерировать ее и восстановить ее первоначальную умягчающую обменную способность.
- Быстрая промывка смолы: удаление остатков солевого раствора в толще смолы, промывка до тех пор, пока сточная вода не станет достаточно очищенной; уплотнение слоя смолы для достижения наилучшего эффекта умягчения.
- Пополнение: Пополните бак для рассола водой для растворения соли для регенерации, чтобы получить насыщенный солевой раствор для следующей регенерации.
- Быстрая промывка фильтра: смыть остатки промывочной воды при обратной промывке фильтра быстрой промывкой, а также уплотнить фильтр из угольного волокна, чтобы получить лучший эффект очистки.
- Генерирование насыщенного солевого раствора с равномерной концентрацией.
- Бак для рассола автоматически пополняется водой для создания насыщенного солевого раствора без ручного вмешательства.
- Функция напоминания о нехватке соли (опция)

Монтаж и обслуживание

Комплектация

No.	Название	Кол-во
1	SF-HK установка	1
2	Блок питания	1
3	Руководство по эксплуатации	1
4	Трубка, 3 метра	1
5	Зажим	2

Рекомендации по установке

- Во избежание неудачной установки, пожалуйста, внимательно ознакомьтесь со следующими пунктами перед установкой. Поскольку компоненты управления контролируются с помощью электроники, при отключении питания в течение трех дней (72 часов) или нестабильной подаче электроэнергии, время на дисплее клапана управления будет отличаться от фактического времени, что приведет к регенерации в неправильное время (как правило, после непрерывной работы в течение примерно 3 месяцев, проверьте время, отображаемое клапаном управления, и фактическое время). После восстановления электропитания проверьте, правильно ли отображается время на панели управления. Если нет, обратитесь к соответствующему разделу инструкции по эксплуатации клапана управления для настройки часов клапана управления фильтра-умягчителя.
- Если давление воды ниже, чем рабочее давление, предусмотренное данной системой, пожалуйста, установите повышающий насос, который должен быть установлен на входе воды перед устройством. В то же время, необходимо убедиться, что выходное давление повышающего насоса не превышает 0,45 МПа, иначе между повышающим насосом и устройством должен быть установлен редукционный клапан. Высокое выходное давление повышающего насоса может привести к негативным последствиям для данной установки. Наша компания не несет ответственности за такие последствия, как удар или повреждение, а также за все вытекающие из этого проблемы.
- При отключении воды в населенном пункте следует немедленно закрыть

основной кран домашнего водопровода или переключить байпасный клапан данной установки на байпасную станцию (если выбран байпасный клапан).

- Избегайте повреждения данной установки из-за возможного возникновения отрицательного давления в трубопроводе в результате отключения городской воды.
- Если в населенном пункте возобновляется подача воды, а устройство не оборудовано байпасным краном, откройте кран перед устройством, чтобы слить загрязненную воду из трубопровода, и используйте устройство после того, как вода станет чистой. Если перед устройством не установлен кран, следуйте указаниям раздела 3 "Функции и значения панели управления" в этой инструкции. Вручную выполните обратную промывку и быстрое промывание картриджа фильтра, каждое в течение 5 минут, чтобы слить загрязненную воду в трубопроводе; если устройство оснащена байпасным краном, сначала переключите байпасный кран в положение байпас, откройте кран мягкой воды дома, сливая загрязненную воду из водопровода, а затем переключите байпасное положение в положение подачи воды после того, как вода станет чистой.
  Не допускается наклонять устройство во время транспортировки, установки и использования.
- Пол, на котором установлено оборудование, должен быть ровным и выдерживать вес устройства.
- Помещение должно быть оснащено электропитанием, входом и выходом для воды, канализационной трубой и напольным сливом.
- SS-HK1 Место для установки: LXWXH ≥ 300X600X550mm.
- SS-HK2 Место для установки: LXWXH ≥ 300X600X880mm.
- SS-HK3 Место для установки: LXWXH ≥ 300X600X1300mm.

- Во избежание коррозии не устанавливайте это оборудование вблизи кислотных или щелочных веществ или газов.
- Устройство должно быть установлено в помещении, а для корпуса и трубопроводов должны быть приняты меры по изоляции, особенно для защиты от замерзания, солнца и воды.
- Запрещается устанавливать данное устройство на водопровод, где давление воды превышает 0.45MPa. Если давление воды на входе превышает 0.45MPa, необходимо установить редукционный клапан (приобретается отдельно), иначе чрезмерное давление воды на входе вызовет негативные последствия в виде повреждения данной установки, а также все вытекающие из этого последствия.
- Данное устройство должно быть установлено и использоваться в помещении с беспрепятственным сливом.

Монтаж и обслуживание

- Если сливная труба или напольный слив засорились, или сливной насос не может нормально сливать воду из-за отключения питания или других неполадок, пожалуйста, немедленно закройте главный водозаборный кран в здании. Компания не несет ответственности за возмещение ущерба, вызванного неисправностью дренажа. Наша компания не несет ответственности за обслуживание или компенсацию ущерба, вызванного местом установки.
- Как показано на рисунке ниже, сливная труба и переливная труба должны быть прикреплены к стене кольцевыми зажимами, чтобы предотвратить их выпадение во время слива.

Рисунок1

Рисунок 2

- Перед подключением водозаборной трубы, пожалуйста, удалите оставшиеся примеси и пыль в трубе, затем закройте главный клапан, а затем подключите оборудование.

- При подключении труб располагайте их как можно ближе к стене. Линии труб должны быть прямыми, а углы - аккуратными. Обратите внимание на высоту и угол наклона трубы при ее подключении. После подключения трубы не должно быть явного напряжения, чтобы избежать повреждений водопроводной трубы из-за напряжения трубы при длительном использовании, что может привести к протечке устройства или трубы.
- Категорически запрещается объединять переливную и сливную трубы в одну трубу, ведущую к выходу сточных вод.
- При засорении сливной трубы или напольного слива запрещается использовать устройство.
- После установки проверьте, нет ли утечки воды на стыках соединительных фитингов, на соединении между управляющим клапаном и баком из стеклопластика, на входе и выходе воды или на байпасном соединении, нет ли утечки воды на крышке внутреннего корпуса фильтра, и нет ли чрезмерного повышения уровня воды в баке для рассола.

- При соединении резьбовых деталей обычно устанавливаются уплотнения. Поэтому не рекомендуется прилагать слишком большое усилие. Чрезмерное усилие может легко привести к проскальзыванию резьбы и ее срыву.
- Дренаж канализации должен быть гладким, и между сливной трубой (переливной трубой) и сточными водами должен быть воздушный зазор.

Монтаж и обслуживание

- Солевой бак следует соединять с резьбовыми деталями с уплотнениями, поэтому не прикладывайте слишком большое усилие.
- Резьбовые детали оснащены уплотнениями, поэтому не рекомендуется прилагать слишком большое усилие, так как это может привести к их разрушению.
- Слив из канализации должен быть беспрепятственным, а между сливной трубой и сточными водами должен быть воздушный зазор.
- Не подсоединяйте сливную трубу к канализационному уплотнению, чтобы предотвратить неправильную работу или обратное поступление сточных вод в умягчитель воды.

Установка

Установка и ввод в эксплуатацию умягчителя воды, а также его первый запуск должны выполняться профессионалом.
Следующие шаги по установке приведены только для справки.
(В качестве примера используется труба PPR)

1) Установите впускные и выпускные трубы на стене в соответствии с фактической высотой над землей (приобретается отдельно).

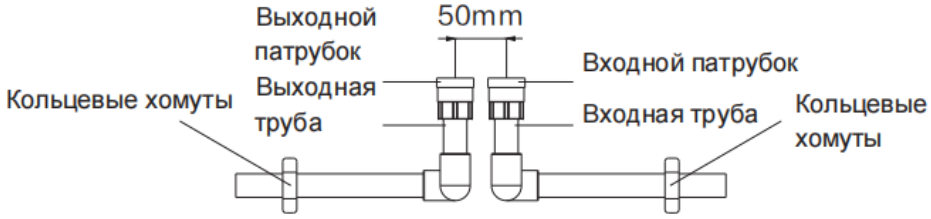

2) Подключите фитинги к подаче исходной воды и выводу очищенной воды.

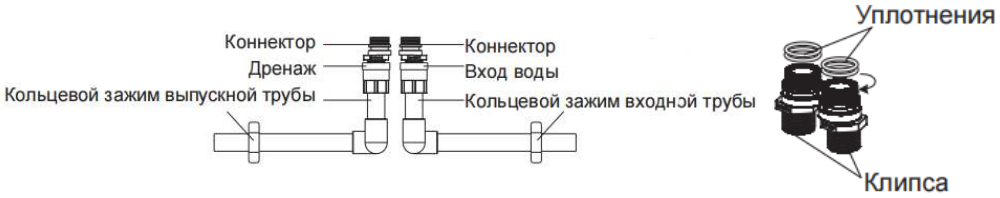

Установка

3) Перехватите 1 сливной шланг и 1 шланг перелива по мере необходимости и установите их отдельно (для крепления шлангов используйте хомуты). (затяните шланг хомутом), организуйте сливную и переливную трубу и подсоедините их к напольному сливу.

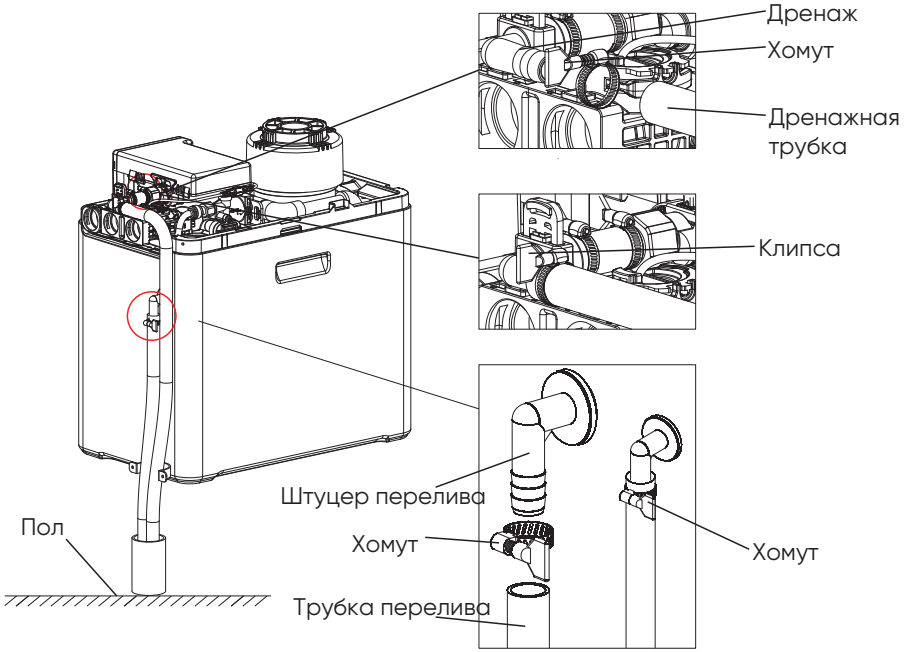

Примечание: для фиксации, пожалуйста, ослабьте хомут перед установкой, и затяните после установки

4) Продолжая возвращаться к соответствующим положениям фитингов, уже установленных в шаге 2, выполните следующие действия.
Подсоедините отверстие перепускного клапана и выходное отверстие к соответствующим фитингам на входе и выходе, а затем Вставьте большую вставку из комплекта в прорезь перепускного отверстия, чтобы закрепить перепускной клапан на соединении с водопроводом. подключение перепускного клапана к водопроводу. Переместите изделие на входную и выходную сторону перепускного клапана.

Установка

BP-SK

Схема монтажа водопроводной трубы на входе и выходе

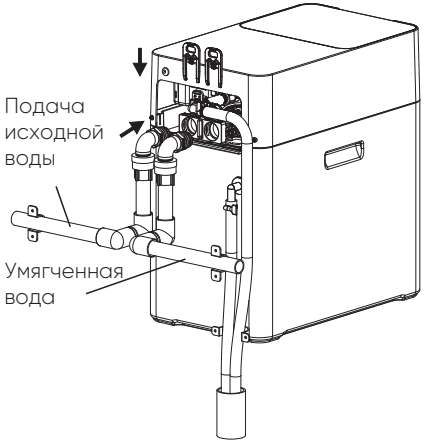

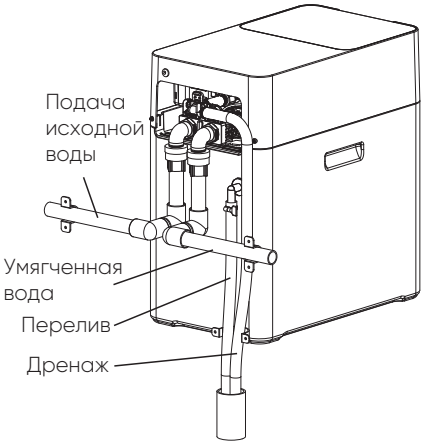

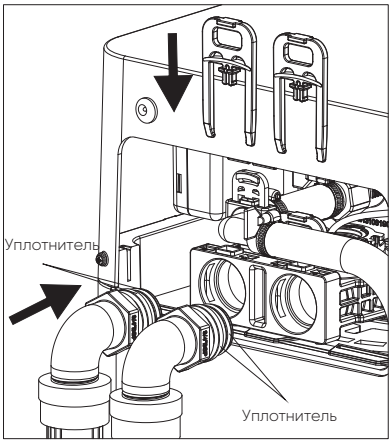

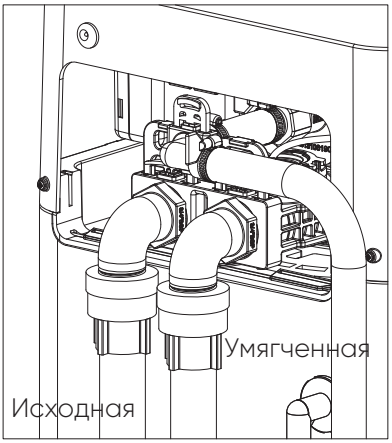

ПРИМЕЧАНИЕ: Убедитесь, что трубки подачи исходной и умягченной воды зафиксированы фиксаторами (клипсами).
Убедитесь, что все уплотнители на обоих фитингах на своих местах.

Установка

ВР-К
Схема установки байпасного клапана

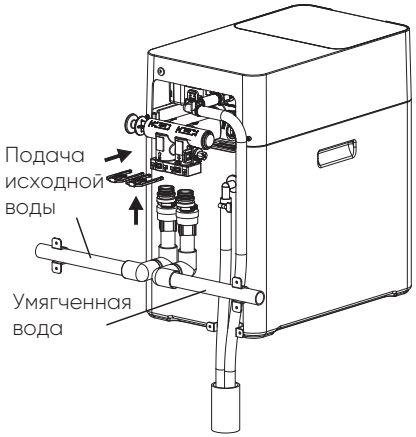

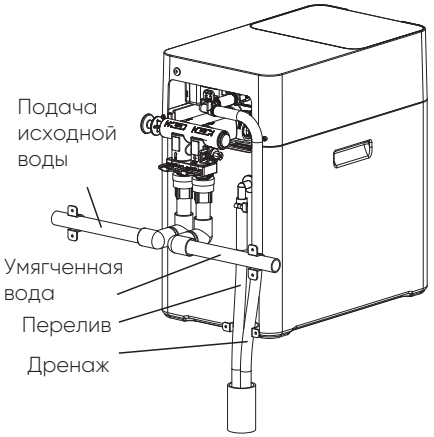

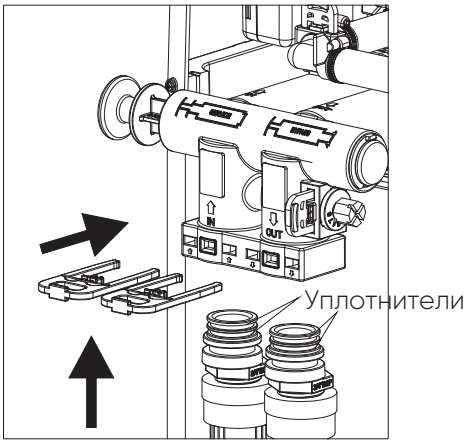

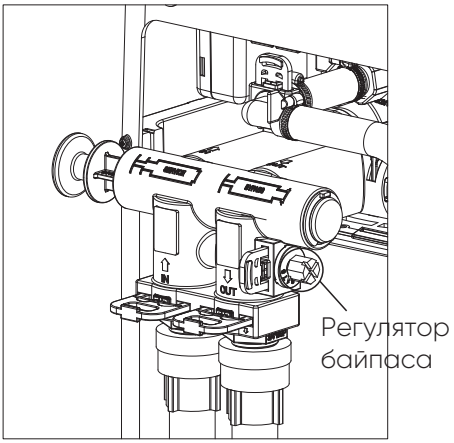

ПРИМЕЧАНИЕ: Убедитесь, что трубки подачи исходной и умягченной воды зафиксированы фиксаторами (клипсами).
Убедитесь, что все уплотнители на обоих фитингах на своих местах.

Установка

BP-BK
Схема установки клапана

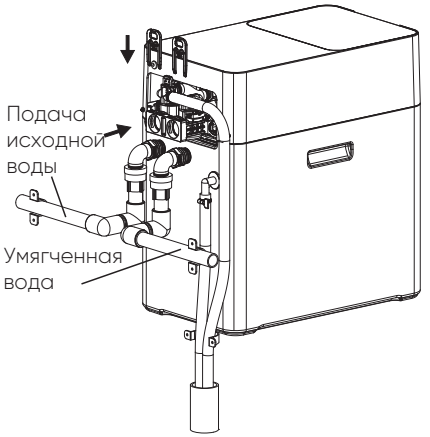

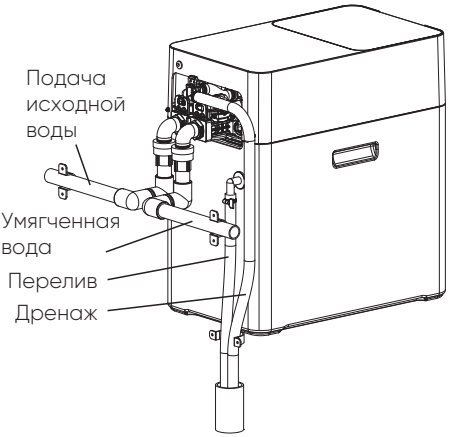

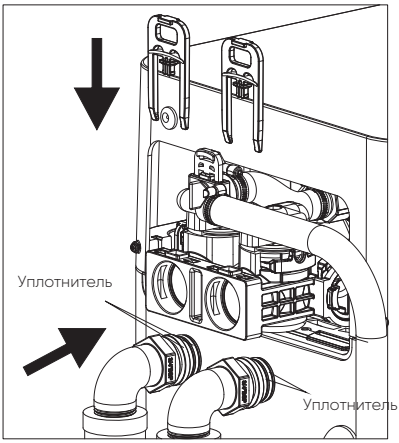

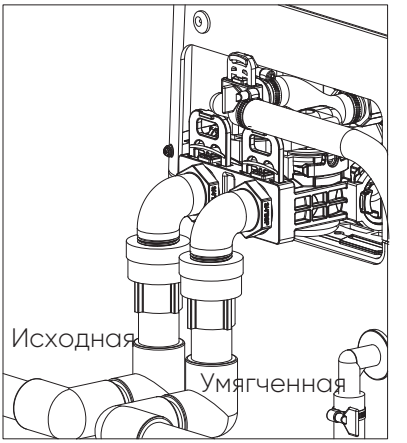

ПРИМЕЧАНИЕ: Убедитесь, что трубки подачи исходной и умягченной воды зафиксированы фиксаторами (клипсами).
Убедитесь, что все уплотнители на обоих фитингах на своих местах.

5) BP-BK имеет только функцию входа и выхода воды, без функции байпаса.

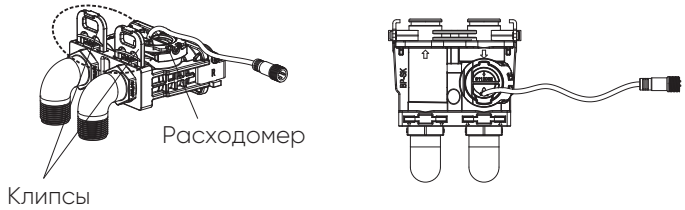

6) После завершения процедуры установки в соответствии с пунктом 4 убедитесь, что байпас BP-K находится в состоянии подачи воды (рис. 2), а если байпас BP-K находится в состоянии байпаса (рис. 3), потяните рычаг в состояние подачи воды (рис. 2).

BP-K

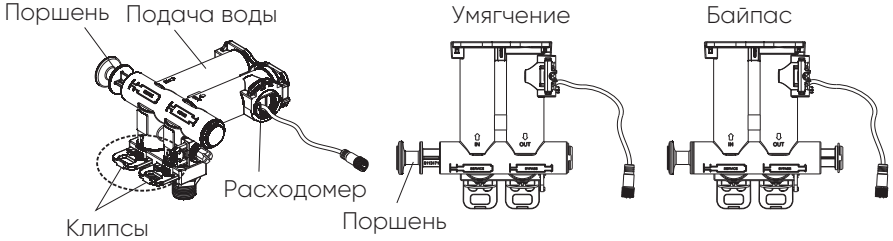

7) После завершения процедуры установки согласно п. 4) убедитесь, что байпас BP-BK находится в состоянии подачи воды (рис. 4), и если байпас BP-BK находится в состоянии байпаса (рис. 5), переведите ручку регулятора в состояние подачи воды (рис. 4).

BP-BK

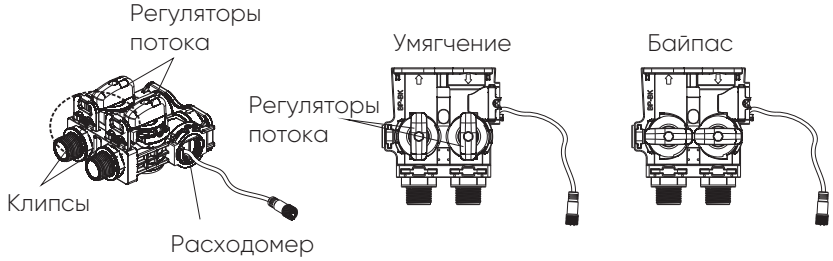

Монтаж и обслуживание

8) В случае необходимости вы можете перевести клапан в положение Байпас (потянуть шток в положение, показанное на рисунке 3 или 5), и временно использовать исходную воду до устранения неисправности или проблемы, а затем перевести байпасный клапан в положение Сервис (потянуть шток в состояние, показанное на рисунке 2 или 4), чтобы восстановить подачу умягченной воды.

9) Байпасные клапана BP-3 и BP-K имеют функцию подмеса воды, а BP-SK не имеют функции подмеса воды. Чем больше угол поворота регулятора подмеса воды по часовой стрелке, тем выше доля смешивания воды и тем выше жесткость воды. Если функция смешивания воды не требуется, вы можете установить заглушку.

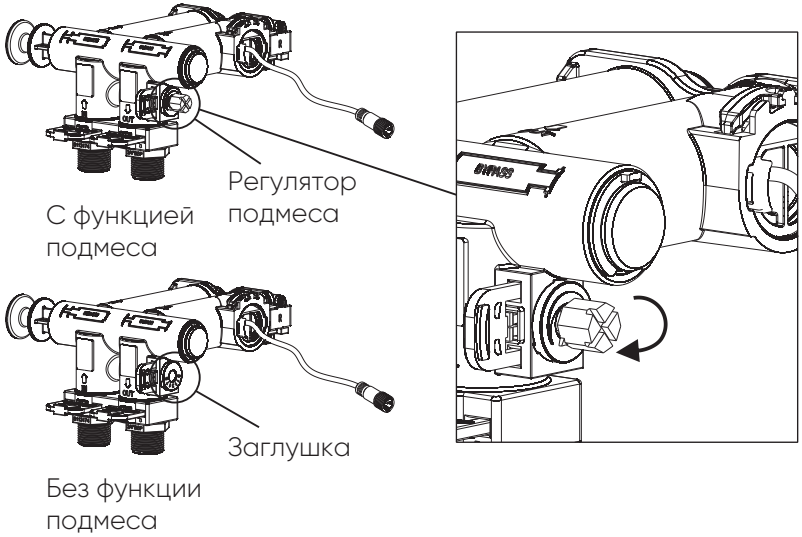

10) Общая схема установки делится на 2 типа. (Как показано ниже)

BP-SK

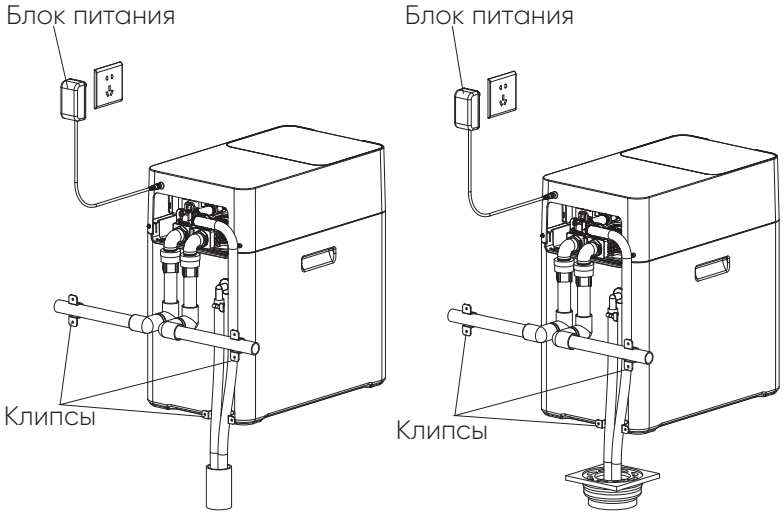

BP-K

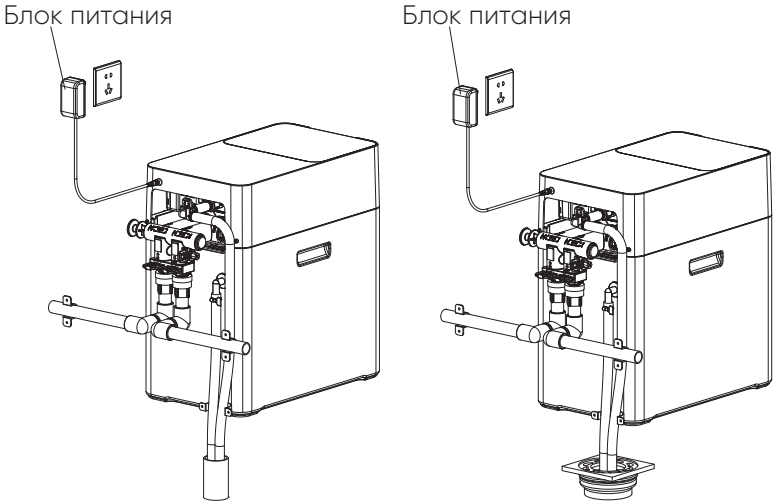

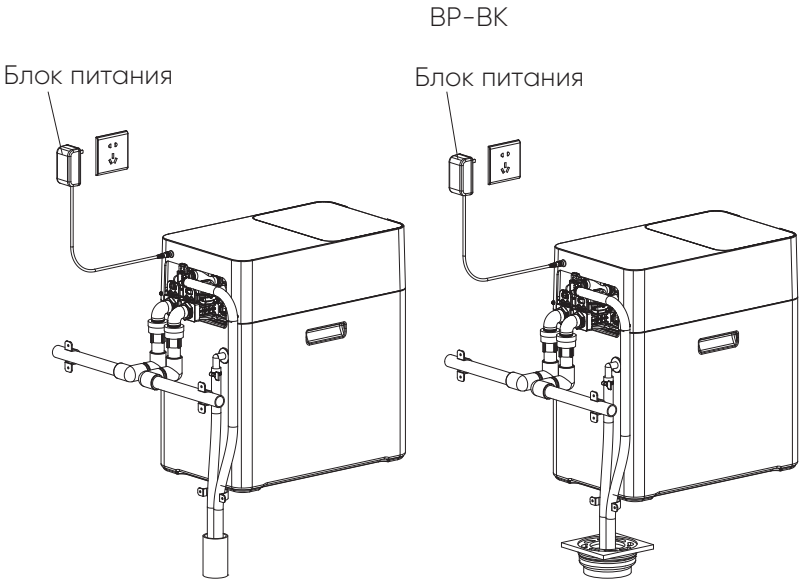

11) Монтаж трубопровода

- Не меняйте местами вход и выход воды
- Поочередно подсоедините трубы входа и выхода воды, сливную трубу и трубу перелива, чтобы убедиться, что соединения герметичны и не протекают.

- Установка дренажной трубы, переливной трубы: сначала ослабьте хомут на предварительно подключенном шланге, затем вставьте шланг в дренажное отверстие, переливное отверстие до дна, и, наконец, поверните хомут на пересечении шланга и дренажного отверстия, переливного отверстия.

Монтаж и обслуживание

Первый запуск

1) Настройка системы

После первого включения этой установки на дисплее появится надпись In-Service. Вы можете нажать кнопку " " для входа в меню операционной системы, а также установить текущее время, время регенерации и жесткость исходной воды.

2) Первый сброс воды

Перед первым сбросом воды сначала закройте входной клапан дома, переключите байпасный клапан в рабочее положение и нажмите

3) кнопку " ", чтобы запустить регенерацию в разблокированном состоянии (см. стр. 25), на дисплее появится "Обратная промывка фильтра", нажмите кнопку " " снова, чтобы запустить регенерацию, на дисплее появится

"Обратная промывка смолы", отключите питание, после отключения питания устройство останется в состоянии обратной промывки смолы. Медленно откройте клапан подачи воды на 1/4 (быстрое открытие может привести к повреждению устройства и утечке смолы). В начале вы должны услышать звук медленно выходящего воздуха из дренажной трубки, а затем полностью откройте вентиль подачи воды после того, как воздух в стеклопластиковом баке будет удален (то есть, когда поток воды из дренажной трубки станет стабильным).

Примечание: Если полностью открыть клапан подачи воды, поток воды в устройство будет слишком быстрым, что приведет к перемешиванию смягчающей смолы в баке, и это может привести к поломке верхнего дистрибьютора и повреждению устройства. Поэтому медленно откройте клапан подачи воды до положения 1/4, позвольте воде медленно поступать в бак, выпустите воздух из бака и заполните бак водопроводной водой. Во время обратной промывки необходимо несколько раз проверить выход воды из сливной трубы, пока вода не станет абсолютно чистой; время обратной промывки не должно быть менее 1 минуты (см. стр. 26).

4) Добавьте воду в бак для рассола в первый раз

После выполнения вышеуказанных действий включите питание системы, нажмите кнопку " " для входа в положение засаливания и медленной промывки, а затем дважды нажмите кнопку " " для входа в положение заполнения солевого бака. В положении заполнения солевого бака, будет добавлено определенное количество воды. Обеспечьте концентрированный рассол для следующей регенерации. После завершения заполнения войдите в положение быстрой промывки картриджа фильтра примерно на 1 минуту и проверьте жесткость воды. Когда жесткость будет соответствовать требованиям, перейдите к следующему шагу и вернитесь в нормальное сервисное положение для производства воды.

5) Приготовление NaCl и как добавить соль

Откройте контейнер для соли и добавьте достаточное количество таблеток соли в бак для рассола. Соль в баке для рассола должна быть выше уровня воды. Другими словами: в баке для рассола должна быть видна соль, но не вода, и в повседневной работе всегда должна быть видна таблетированная соль.

Монтаж и обслуживание

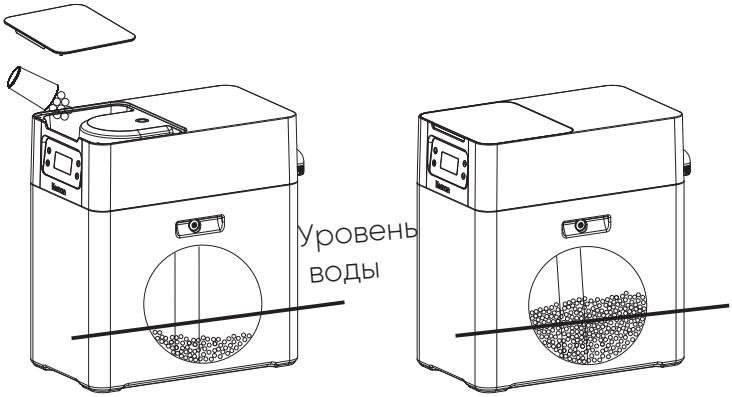

Соль ниже уровня воды нужно добавить

Соль должна быть выше уровня воды

6) Первая полная регенерация

После выполнения вышеуказанных действий устройство нужно оставить на 6 часов, чтобы таблетки соли, добавленные в бак для рассола, полностью растворились и образовался достаточно концентрированный рассол. В разблокированном состоянии нажмите кнопку " "для запуска регенерации (см. стр. 25), дайте системе работать автоматически и завершить полную регенерацию; во время этого процесса не перекрывайте воду и питание и не прикасайтесь ни к каким кнопкам. Первое использование: Через 5 минут после подачи воды из крана смягченную воду можно использовать в обычном режиме.

Техническое обслуживание

- Пожалуйста, регулярно проверяйте устройство. Проверка включает в себя: Проверьте, нет ли негерметичности или просачивания в трубопроводе устройства.
  Если да, пожалуйста, свяжитесь с поставщиком.
- Засорена ли переливная труба, если да, пожалуйста, своевременно ликвидируйте засор.

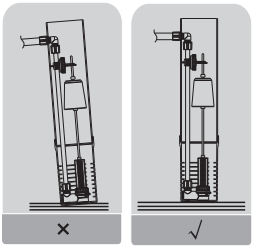

- Если соляной колодец расположен под углом, пожалуйста, выпрямите его.
  Рекомендуемый срок службы ионообменной смолы фильтра ионообменной смолы составляет 5-10 лет, и его следует Рекомендуемый срок службы ионообменной смолы фильтра составляет 5-10 лет, и ее следует регулярно заменять в зависимости от качества воды и фактического использования воды в различных местах. Для получения подробной информации обращайтесь в службу послепродажного обслуживания или к дилеру.

Функции и значения панели управления

Функции и параметры настройки этого устройства включают в себя настройки главного экрана, так и функционального меню. Меню главного экрана предназначено для пользователей, и в нем можно установить только такие параметры, как: часы, время регенерации и жесткость воды. Функциональное меню устанавливается производителем на заводе, например: обратная промывка фильтра, обратная промывка смолы, засаливание и медленная промывка, быстрая промывка смолы, заполнение солевого бака, быстрая промывка фильтра и т.д.

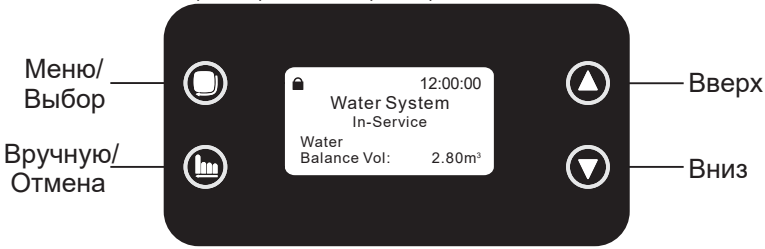

1) 🔒

- 🔒 В этот момент любая нажатая кнопка не будет работать. В любом рабочем положении, если в течение одной минуты не будет произведено ни одного действия, 🔒 кнопка загорится, и кнопки будут заблокированы..
- Для разблокировки: нажмите и удерживайте ▲ и ▼ кнопки и в течение 5 секунд, 🔒 кнопка исчезнет.

2) ◉

- В рабочем положении нажмите, ◉ чтобы войти в меню настроек пользователя, ознакомиться или установить параметры.
- В меню пользовательских настроек, после изменения параметров, нажмите кнопку ◉, чтобы подтвердить настройку данных и вернуться в меню пользовательских настроек.

3) ✋

- Нажатие ✋ кнопки в рабочем положении может вручную управлять вращением клапана, а также заранее завершить текущее положение и перейти в следующее положение. Или во время процесса регенерации, если вы хотите заранее завершить определенное рабочее положение, нажмите кнопку ✋, чтобы перейти в следующее положение.
- Нажмите кнопку ✋ в пользовательских настройках или в системных настройках, чтобы вернуться на предыдущий экран.
- Нажмите кнопку ✋ в каждом интерфейсе настройки параметров, чтобы вернуться в главное меню. В это время установленный параметр является недействительным и не будет сохранен системой.

Настройки и описание параметров

4) кнопки ▲ и ▼

- В меню системных настроек или меню пользовательских настроек нажмите кнопку ▲ или ▼ для прокрутки экрана.
- В подменю нажмите кнопку ▲ или ▼ , чтобы изменить параметр.
- Нажмите и удерживайте обе кнопки ▲ и ▼ чтобы разблокировать кнопки.

Описание параметров

Параметр	Модель	настройка	настроек	Описание
Режим работы	Общая	Объем	Объем	
Текущее время	Общая	24часа	00:00 ~ 23:59	
Единица объема	Общая	$м^3$		Не изменяется
Время	Общая	02:00	00:00 ~ 23:59	
Макси мальное число дней до регене рации	Общая	30	0 ~ 99	Если оставшийся объем воды не достигнет заданного значения по истечении заданного времени работы в течение заданного количества дней, процесс регенерации будет принудительным.
Обратная промывка	Общая	8	0 ~ 99	Время обратной промывки (минуты)
Засаливание	Общая	70	0 ~ 99	Время засаливания
Заполнение солевого бака	Общая	8	0 ~ 99	Время заполнения солевого бака
Прямая промывка	Общая	4	0 ~ 99	Время прямой промывки
Объем смолы (общий)	Общая	15	5 ~ 75	Литры
Общая жесткость	Общая	350	50 ~ 800	mg/L

Индикация процессов

12:00:00
Water System
In-Service
Balance Vol. 10.00 m^3
Rate Flow: 1.00 m^3/h

A

12:00:00
Water System
In-Service
Trig time 02:00

B

12:00:00
Backwashing
in process: left 3 min.

C

12:00:00
Water System Brine &
Slow Rinse...
Up-Flow
Left: 65 Min

D

12:00:00
Water System
Refilling...
Left: 8 Min

E

12:00:00
Water System Filter
FastRinse...
Left: 1 Min

F

12:00:00
Motor Running...

G

12:00:00
System Error!
—E1—
position lost

H

****
ASB2-C
****

I

Set Clock
12:12

J

Настройки параметров и их описание

Описание:

- Индикация в режиме фильтрации: Рисунок A/B.
- Рисунок C в режиме обратной промывки фильтра
- Рисунок D в режиме засаливания и межденной промывки.
- Рисунок E в режиме заполнения солевого бака.
- Рисунок F в режиме прямой промывки смолы.
- Рисунок G во время переключения между режимами работы;
- Рисунок H во время ошибки; Установка определяет 4 типа неисправностей системного уровня, E1, E2, E3, E4.
- Рисунок I отображается во время загрузки контроллера.
- Рисунок M отображается, если отключение электроэнергии длится более 3 дней, и напоминает пользователю о необходимости проверить и установить текущее время.

Настройка и выбор параметров

1) Описание кнопок при настройке

- ◉ : Подтверждение изменения параметра и переход к следующему параметру;
- ⏻ :Отмена текущего изменения и возврат к предыдущему меню
- ▲ :Прокрутка меню вверх, увеличение значения параметра;
- ▼ :Прокрутка меню вниз, уменьшение значения параметра

Список меню пользовательских настроек:

В рабочем положении системы нажмите ◉ для входа в меню настройки и параметров. Отображение в меню связано с режимом работы клапана. Другими словами, для разных режимов работы существуют разные меню настройки.

Set Clock Set Regen Time Set Water Hardness Meter type only

Set Clock 12:00	Set Regen Time 02:00	Set Water Hardness 350mg/L

Отладка работы

Когда устройство установлено, внимательно прочитайте настройки параметров и инструкции, а затем включите питание. В это время на экране загорается и мигает "12:12". Отрегулируйте текущее время в соответствии с таблицей ниже. После регулировки текущего времени, войдите в настройки в рабочем режиме, измените "Время регенерации" (по умолчанию 2 часа утра, обычно не нужно изменять) и "Жесткость воды" в соответствии с анализом исходной воды.

Set Clock Set Regen Time Set Water Hardness Meter type only

Set Clock 12:00	Set Regen Time 02:00	Set Water Hardness 350mg/L

После монтажа этой установки необходимо настроить три вышеуказанных параметра.

Общая жесткость воды и тестирование

1) Общая жесткость воды: общая концентрация ионов кальция и магния, включает карбонатную жесткость (ионы кальция и магния, выпавшие в осадок в виде карбоната при нагревании, так называемая временная жесткость) и некарбонатную жесткость (ионы кальция и магния, не выпавшие в осадок при нагревании, так называемая постоянная жесткость).
2) Тест на жесткость сырой воды: погрузите специальную бумагу для определения общей жесткости воды в тестовый раствор на 2 секунды, выньте ее и стряхните лишние капли воды, через 15 секунд сравните ее с цветной таблицей, запишите значение для дальнейшего использования.

3) Жесткость, выражаемая концентрацией карбоната кальция, условно подразделяется на: (единицы измерения: мг/л)

0–75	75–150	150–300	300–450	450–700	700–1000	>1000
Extreme softened water	Soft ened water	Fairly hard water	Hard water	High hard water	Super high hard water	Extra hard water

参数设置和说明

Параметр	Метод настройки	Отображение на экране
Установка времени	Если текущее время 12:12" мигает непрерывно, необходимо сбросить текущее время; 1. В сервисном положении нажмите кнопку ◉ , чтобы войти в интерфейс пользовательских настроек, как показано на рисунке A1. По умолчанию выбран пункт "Установить часы". 2. Нажмите кнопку ◉ еще раз, чтобы отобразить интерфейс настройки текущего времени, как показано на рисунке A2. На дисплее мигает индикатор часов "12". Нажмите кнопку ▲ или ▼ , чтобы изменить значение часов. 3. Нажмите кнопку ◉ еще раз, индикатор минут "12" замигает, нажмите кнопку ▲ или ▼, чтобы настроить значение минут; 4. Нажмите кнопку ◉ еще раз, чтобы успешно изменить текущее время, и нажмите кнопку ⏎ возврата.	Set Clock Set Regen Time Set Water Hardness Рисунок A1 Set Clock 12:12 Рисунок A2
Установка времени регенерации	1. В рабочем положении нажмите кнопку ⚙ , чтобы войти в интерфейс пользовательских настроек, как показано на рисунке A3; 2. Нажмите кнопку ▼ , выбер ите "Set Regen Time", а затем нажмите кнопку ◉ , чтобы отобразить интерфейс "Set Regen Time", как показано на рисунке A3. Замигают часы 02, нажмите кнопку ▲ или ▼, чтобы отрегулировать количество часов. 3. Нажмите кнопку ◉ еще раз, замигают минуты 00, нажмите кнопку ▲ или ▼ для настройки минут; 4. Нажмите кнопку ◉ еще раз, чтобы успешно изменить время начала регенерации, и нажмите кнопку ⏎ возврата.	Set Regen Time 02:00 Рисунок A3
Установка жесткости воды	1. В сервисном положении нажмите кнопку "◉" для входа в пользовательский интерфейс настроек, как показано на рисунке A4; 2. Снова нажмите кнопку "▼", выберите "Set Water Hardness", а затем нажмите кнопку "◉", чтобы отобразить интерфейс "Set Water Hardness", как показано на рисунке A4. Мигает цифра "350", нажмите кнопку "▲" или "▼" для настройки жесткости исходной воды; 3. Нажмите кнопку "◉" еще раз, чтобы изменить жесткость сырой воды, и нажмите кнопку "⏎" для возврата.	Set Water Hardness 350 mg/L Рисунок A4

Если устройство не работает должным образом, пожалуйста, проверьте по таблице, нет ли проблем с подачей воды или электропитанием.

Если устройство протекает, пожалуйста, закройте вентиль воды на входе.

Диагностика и устранение неисправностей

Если устройство не работает, проверьте, нет ли проблем с подачей воды или электропитанием, в соответствии с приведенной ниже формой. Если устройство протекает, пожалуйста, закройте входной вентиль.

Проблемы	Возможные причины	Решение
Клапан не работает	1.Блок питания не подключен к сети 2.Неисправный шнур питания 3.Выключено питание 4.Неисправный блок питания 5.Неисправный клапан управления	1.Подключите блок питания 2.Отремонтируйте или замените розетку 3.Восстановите электропитание 4.Замените блок питания 5.Замените клапан управления
Время регенерации не соответствует действительности	Сбой питания, плохой контакт вилки питания	Откалибруйте время в соответствии с инструкцией по эксплуатации регулирующего клапана
Протечка	Негерметичное соединение	Подтяните или повторно подключите узел
Шумный	В системе присутствует воздух	Повторная промывка системы для удаления воздуха
Вода содержит пузырьки	В системе присутствует воздух	Включите кран, чтобы выпустить воздух
Жесткость умягченной воды слишком высока	1. Плохое качество исходной воды 2. Слишком длительное время регенерации 3. У течка из крана подмеса воды или чрезмерное открытие крана подмеса исходной воды 4. Повреждено уплотнительное кольцо центральной трубки. 5. Протекает перепускной клапан	1. Позвоните своему продавцу 2. Сбросьте время регенерации 3. Закройте или отрегулируйте кран подмеса 4. Замените уплотнительное кольцо 5. Замените уплотнительную прокладку перепускного клапана
Умягчитель не всасывает солевой раствор	1. Слишком низкое давление воды 2. Солевая линия 3.Засорен инжектор 4.Утечка негерметична солевая линия 5.Дренажная труба забита	1. Давление на входе должно быть не менее 0,15 МПа 2. Чистый солевая линия 3. Очистите или замените инжектор 4. Проверьте герметичность солевой линии 5. Проверьте, не забита ли дренажная труба и ограничитель дренажного тока.

Диагностика и устранение неисправностей

Перелив солевого бака	1.Ошибка времени заполнения 2.Ошибка работы клапана	1. Установите время в соответствии с инструкцией 2. Обратитесь в сервис
Жесткость умягченной воды после регенерации слишком высока	1. Ошибка автоматической регенерации 2. В баке для рассола недостаточно соли 3. Инжектор засорен	1.Проверьте питание контроллера 2.Держите бак полным соли 3.Разберите инжектор и промойте его
Слишком высокая или слишком низкая скорость потока обратной промывки	1. Используется неправильный DLFC 2. Загрязнения, влияющие на DLFC	1.Замените на правильный DLFC 2.Промойте DLFC
Скорость потока воды на выходе медленная или вообще отсутствует	1. Картридж из углеродного волокна засорён 2. Низкое давление воды на входе	1.Промойте картридж вручную, если проблема не решена, замените картридж. 2.Увеличьте давление воды на входе с помощью насоса или другими способами

Примечание: Приведенные выше решения предназначены только для справки. Если устройство не работает, обратитесь в ближайший сервисный центр и пригласите специалистов для решения этой проблемы.