Энергетика

Домовые счетчики воды MT

ZENNER

Alles, was zählt.

MTK

Многоструйный сухоход для холодной воды

Многоструйный сухоход оправдал себя во всех тех местах измерения, в которых не мог быть применен мокроход или его применение было нежелательным. Его отличает достоверная считываемость счётных роликов в совокупности с надёжным принципом измерения многоструйного счётчика. Постоянное развитие гарантирует точнейшие результаты измерения и наилучшую долговременную стабильность.

Поставляется в известных WVG-корпусах или в корпусах фирмы ZENNER, оптимизированных по потоку.

Краткий обзор свойств и функций

- Конструкция счётного механизма – сухоход
- Оправдал себя миллионнократным применением во всём мире
- Смотровое стекло из высококачественной пластмассы, устойчивой к ультрафиолетовому излучению, по желанию – из минерального стекла.
- Для горизонтальных трубопроводов

MTK-I-N

Многоструйный сухоход для холодной воды, оснащённый импульсным датчиком

MTK-I-N является сухоходом, который оснащён импульсным датчиком на предприятии-изготовителе. Этот счётчик объединяет все преимущества обычных MTK, как промышленных изделий, с возможностью дистанционного опроса состояний счётчиков. В любой момент возможно включение в систему управления домовой техникой или присоединение к модулям дистанционного счёта, типа, например, радиосистем.

Краткий обзор свойств и функций

- Вариант с импульсным выходом (Reed) для систем дистанционного считывания
- Поставляется стандартное разрешение 100 л/имп., по желанию 1000/10/1 л/имп.
- Смотровое стекло из высококачественной пластмассы, устойчивой к ультрафиолетовому излучению.
- Для горизонтальных трубопроводов

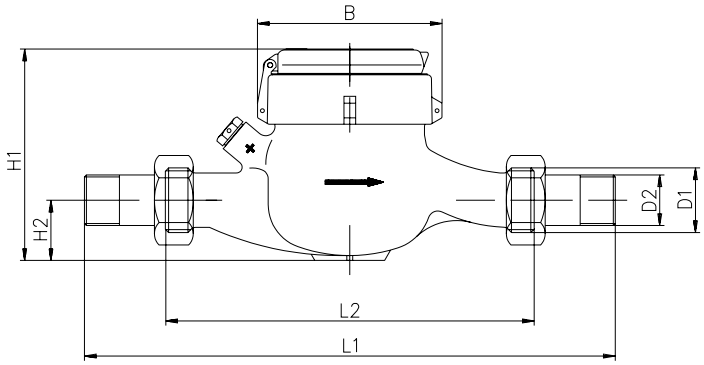

Размеры MNK, MNK-RP, MTK

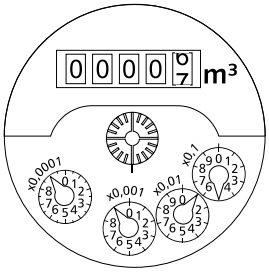

Круговая шкала MTK

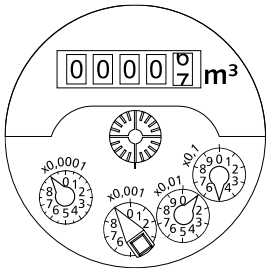

Круговая шкала MTK-I-N

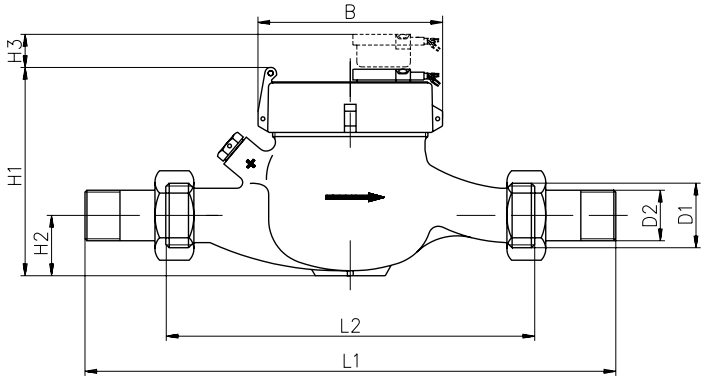

Размеры MNK-I-N, MNK-RP-I-N

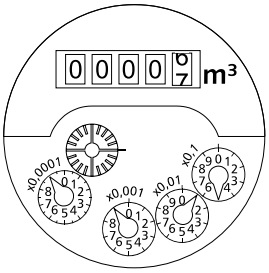

Круговая шкала MNK

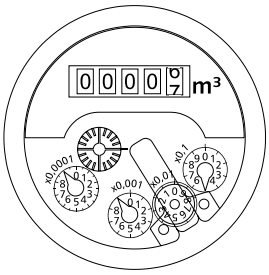

Круговая шкала MNK-I-N

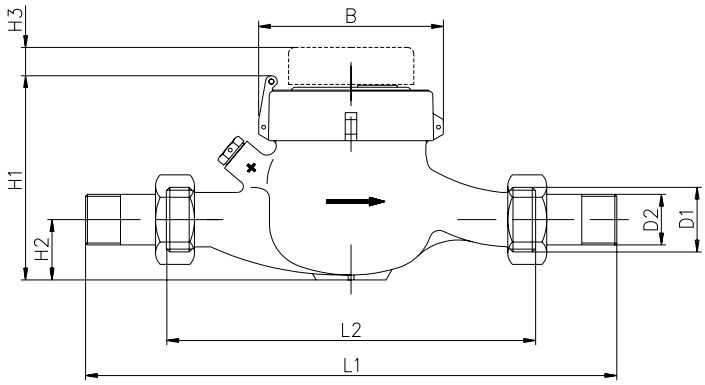

Размеры MTK-I-N

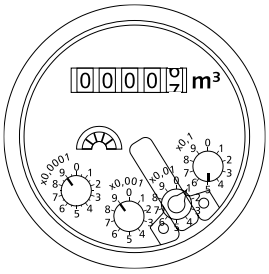

Круговая шкала MNK-RP

Технические данные типов MNK, MNK-I-N, MNK-RP, MNK-RP-I-N, MTK, MTK-I-N									
Номинальный расход	Qn	m^3/час	1,5	1,5	1,5	1,5	2,5	2,5	2,5
Номинальные размеры	DN	мм	15	15	15	25	20	25	20
		Дюйм	1/2	1/2	1/2	1	3/4	1	3/4
Монтажная длина без резьбового соединителя	L2	мм	110/115	165	170	175	220	175	190
Монтажная длина с резьбовым соединителем	L1	мм	225/230	250	255	293	318	293	288
Резьба на счётчике G x B	D1	Дюйм	3/4	3/4	3/4	1 1/4	1	1 1/4	1
Резьба на резьбовом соединителе R x	D2	Дюйм	1/2	1/2	1/2	1	3/4	1	3/4
Метрологический класс			C*H	C*H	C*H	C*H	C*H	C*H	C*H
			A*V	A*V	A*V	A*V	A*V	A*V	A*V
Максимальный расход	QMax	m^3/час	3	3	3	3	5	5	5
Наименьший расход	QMin	л/час	15	15	15	15	25	25	25
Запускающий расход		л/час	4	4	4	4	5	5	5
Диапазон индикации	Мин.	л	0,05	0,05	0,05	0,05	0,05	0,05	0,05
	Макс.	m^3	99.999	99.999	99.999	99.999	99.999	99.999	99.999
Максимальная температура		°C	30	30	30	30	30	30	30
Рабочее давление, Макс.	PN	бар	16	16	16	16	16	16	16
Потеря давления при QMax		бар	0,6	0,6	0,6	0,3	1	1	1
Импульсная значимость		л/имп	10/100	10/100	10/100	10/100	10/100	10/100	10/100
Высота	H1 k*	мм	120	120	120	120	120	120	115
	H1 m*	мм	125	125	125	125	125	125	120
	H2	мм	35	35	45	40	40	40	32
	H3	мм	15	15	15	15	15	15	15
Ширина	B	мм	95	95	95	95	95	95	95
Вес		кг	1,4	1,4	1,7	1,7	1,9	1,8	1,8

k* Стекло из пластмассы

m* минеральное стекло

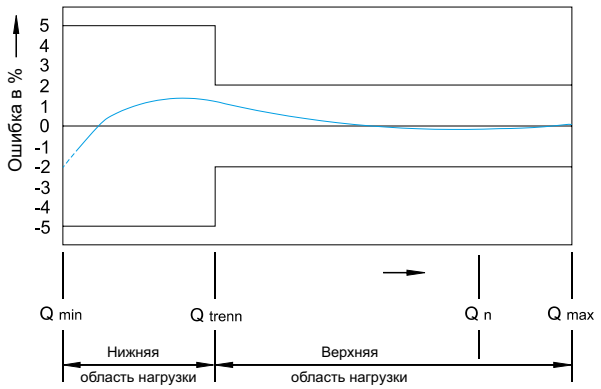

Типичная измерительная кривая

Технические данные MNK, MNK-I-N, MNK-RP, MNK-RP-I-N, MTK, MTK-I-N									
Номинальный расход	Qn	m^3/час	3,5	6	6	10	15	15	15
Номинальные размеры	DN	мм	20	25	32	40	50	50	50
		Дюйм	1	1	1 1/4	1 1/2	2	-	-
Монтажная длина без резьбового соединителя	L2	мм	175	260	260	300	300	270	300
Монтажная длина с резьбовым соединителем	L1	мм	293	378	378	438	438	-	-
Резьба на счётчике G x B	D1	Дюйм	1 1/4	1 1/4	1 1/2	2	2 1/2	Фланец	Фланец
Резьба на резьбовом соединителе R x	D2	Дюйм	1	1	1 1/4	1 1/2	2	-	-
Метрологический класс			C*H	C*H	C*H	C*H	B*H	B*H	B*H
			A*V	A*V	A*V	A*V	A*V	A*V	A*V
Максимальный расход	QMax	m^3/час	7	12	12	20	30	30	30
Наименьший расход	QMin	л/час	35	60	60	100	450	450	450
Запускающий расход		л/час	5	10	10	20	25	25	25
Диапазон индикации	Мин.	л	0,05	0,05	0,05	0,05	0,05	0,05	0,05
	Макс.	m^3	99.999	99.999	99.999	99.999	99.999	99.999	99.999
Максимальная температура		°C	30	30	30	30	30	30	30
Рабочее давление, Макс.	PN	бар	16	16	16	16	16	16	16
Потеря давления при QMax		бар	1	1	1	1	1	1	1
Импульсная значимость		л/имп	10/100	10/100	10/100	10/100	10/100	10/100	100
Высота	H1 k*	мм	120	140	140	-	-	-	-
	H1 m*	мм	125	145	145	170	190	190	190
	H2	мм	40	50	50	60	75	75	75
	H3	мм	15	15	15	15	15	15	15
Ширина	B	мм	100	100	100	131	165	165	165
Вес		кг	1,8	2,7	2,7	5,4	5,4	12,4	12,4

k* Стекло из пластмассы

m* Минеральное стекло

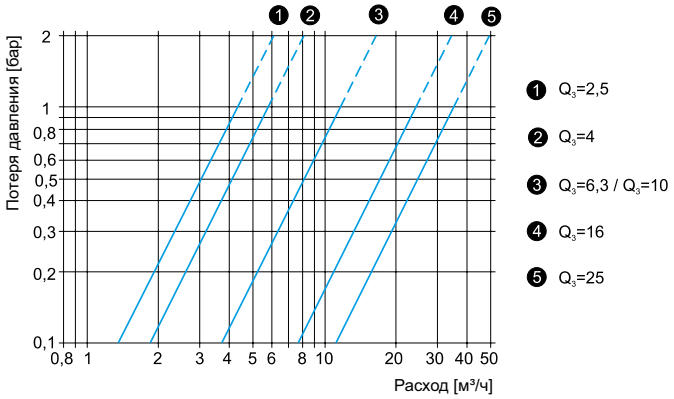

Графики потерь давления

MTW

Многоструйный счётчик – сухоход для тёплой воды

Для измерительных задач при температурах до 90°C предлагается вариант многоструйного-сухохода для тёплой воды. Благодаря использованию специальных материалов мы можем комбинировать выдающиеся измерительные значения и высокую температурную границу.

Поставляются в известных WVG-корпусах или в корпусах фирмы ZENNER, оптимизированных по потоку.

Краткий обзор свойств и функций

- Смотровое стекло из высококачественной пластмассы, устойчивой к ультрафиолетовому излучению.
- Для горизонтальных трубопроводов
- Поставляются также и в классе C

MTW-I

Многоструйный сухоход для тёплой воды, оснащённый импульсным датчиком

Этот счётчик объединяет все преимущества MTW, как промышленных изделий, и, благодаря импульсному датчику, дополнительно предлагает возможность дистанционного опроса. В любой момент возможно включение в систему управления домовой техникой или присоединение к модулям дистанционного счёта, таким, как например, радиосистемы.

Краткий обзор свойств и функций

- Смотровое стекло из высококачественной пластмассы, стойкой к ультрафиолетовому излучению
- Вариант с импульсным выходом (Reed) для систем дистанционного считывания
- Импульсная значимость 100 л/имп
- Для горизонтальных трубопроводов

Технические данные MTW, MTW-I-N						
Номинальный расход	Qn	m^3/час	2,5	6	6	10
Номинальные размеры	DN	мм	20	25	30	40
		Дюйм	3/4	1	1 1/4	1 1/2
Монтажная длина без резьбового соединителя	L2	мм	190	260	260	300
Монтажная длина с резьбовым соединителем	L1	мм	288	378	378	438
Резьба на счётчике G x B	D1	Дюйм	1	1 1/4	1 1/2	2
Резьба на резьбовом соединителе R x	D2	Дюйм	3/4	1	1 1/4	1 1/2
Метрологический класс			B*H	B*H	B*H	B*H
			A*V	A*V	A*V	A*V
Максимальный расход	QMax	m^3/час	5	12	12	20
Наименьший расход	QMin	л/час	50	120	120	200
Запускающий расход		л/час	10	18	18	25
Диапазон индикации	Мин.	л	0,05	0,05	0,05	0,05
	Макс.	m^3	99.999	99.999	99.999	99.999
Максимальная температура		°C	90	90	90	90
Рабочее давление, Макс.	PN	бар	16	16	16	16
Потеря давления при QMax		бар	1	1	1	1
Импульсная значимость		л/имп	100	100	100	100
Высота	H1 k*	мм	115	140	140	168
	H1 m*	мм	120	145	145	170
	H2	мм	32	50	50	60
Ширина	B	мм	95	100	100	131
Вес		кг	1,8	2,7	2,7	5,4

k* Стекло из пластмассы

m* Минеральное стекло

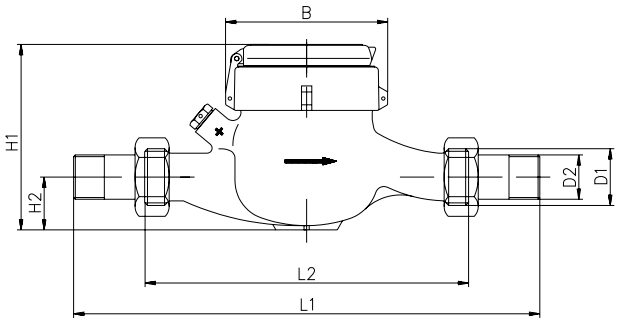

Размеры MTW